令和6年度

# 双柳南部地区　区6.5-1号線ほか道路整備工事

# 数 量 計 算 書

# 数 量 集 計 表

| ﾚﾍﾞﾙ1<br>工 種 | ﾚﾍﾞﾙ2<br>工 種 | ﾚﾍﾞﾙ3<br>種 別 | ﾚﾍﾞﾙ4 / 5<br>細別 / 規格 | 算　　式 | 数　量 | 単位 |
|---|---|---|---|---|---|---|
| 道路改良 | 道路土工 | 残土処理工 | 排水構造物・雑工<br>発生土処分 | 集計表より | 104.1 | m3 |
| 舗装 | 舗装工 | 舗装工 | 不陸整正 | 表層平積－間詰路盤平積<br>382.2-188.6 | 193.6 | m2 |
| | | | 再生粒調砕石,120<br>路盤(間詰) | 77.7+46.1+64.8 | 188.6 | m2 |
| | | | 再生切込砕石,100<br>路盤(歩道部) | 2.3+3.6 | 5.9 | m2 |
| | | | 再生砂,100<br>フィルター層(歩道部) | 2.3+3.6 | 5.9 | m2 |
| | | | 再生密粒,40<br>表層 | 203.2+88.4+90.6 | 382.2 | m2 |
| | | | 透水性As,40<br>表層(歩道部) | 2.3+3.6 | 5.9 | m2 |
| | 排水構造物工 | 作業土工 | 床掘り | 集計表より | 154.2 | m3 |
| | | | 埋戻し | 集計表より | 50.0 | m3 |
| | | 側溝工 | L型側溝 | 90.0+41.0+58.4+69.4 | 258.8 | m |
| | | 集水桝工 | L型桝 | 4+3+4+3 | 14 | 箇所 |
| | | | 内寸400×400<br>集水桝 | 1 | 1 | 箇所 |
| | | | 内寸400×400<br>集水桝(再設) | 1 | 1 | 箇所 |
| | 構造物取壊工 | 構造物取壊工 | 舗装版切断 | 125.0+68.0+69.0+0.9+0.9+0.9+0.9+0.9+0.9+4.3+19.0+1.0+1.1+1.1 | 293.9 | m |
| | | | 舗装版取壊し | (125.0+68.0+69.0)×0.9+10.4×2.8/2+(1.6+8.9)×0.9/2+2.3+3.6 | 261.0 | m2 |
| | | 運搬処理工 | 運搬処理(As殻) | 261.0×0.04 | 10.4 | m3 |
| | | | 運搬処理(濁水) | 293.9×0.130×0.8/100 | 0.306 | m3 |
| | 雑工 | 管渠工 | VU有孔φ200<br>導水管(1) | 30.9+67.6 | 98.5 | m |
| | | | VUφ150<br>導水管(2) | 90.0+44.1+16.5 | 150.6 | m |
| | | | VUφ150<br>取付管 | 2+3 | 5 | 箇所 |
| | | 人孔工 | 小型ﾏﾝﾎｰﾙ | 2+4+3 | 9 | 箇所 |

# 単位数量集計表

| ﾚﾍﾞﾙ2<br>工　種 | ﾚﾍﾞﾙ3<br>種　別 | ﾚﾍﾞﾙ4 / 5<br>細別 / 規格 | 作業土工(m3)<br>床掘り | 埋戻し | 残土 | | |
|---|---|---|---|---|---|---|---|
| 排水構造物工 | 側溝工 | L型側溝 | 49.5 | 10.5 | 39.0 | | |
| | 集水桝工 | L型桝 | 9.1 | 5.4 | 3.6 | | |
| 雑工 | 管渠工 | VU有孔φ200<br>導水管(1) | 59.1 | 31.5 | 27.6 | | |
| | | VUφ150<br>導水管(2) | 30.1 | 0.0 | 30.1 | | |
| | | VUφ150<br>取付管 | 6.4 | 2.6 | 3.8 | | |
| | | | | | | | |
| | | | | | | | |
| | | | | | | | |
| | | | | | | | |
| | | | | | | | |
| | | | | | | | |
| 合　計 | | | 154.2 | 50.0 | 104.1 | | |

# 単位数量計算書

L型側溝　　100　m 当り

略　図

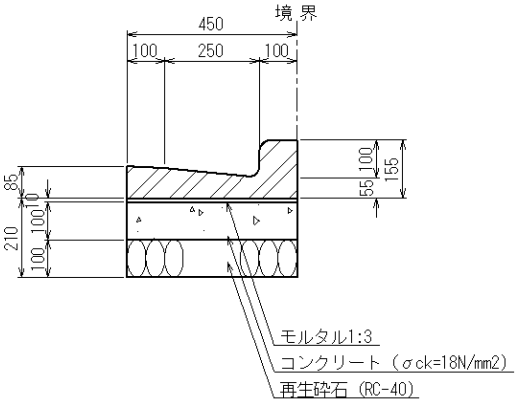


| | | | | |
|---|---|---|---|---|
| 床堀幅 | 0.450+0.300 | = | 0.750 | m |
| 床堀高 | 0.210+0.085−0.04 | = | 0.255 | m |
| 埋め戻し高 | 0.295−0.160 | = | 0.135 | m |
| 余掘り | | = | 0.300 | m |

| 工　種 | 算　式 | 当り数量 | 全数量 | 単位 |
|---|---|---|---|---|
| | | *100* m | *258.8* m | |
| | | | | |
| 床堀 | 0.750×0.255×100 | 19.13 | 49.5 | m3 |
| | | | | |
| 埋戻し | 0.300×0.135×100 | 4.05 | 10.5 | m3 |
| | | | | |
| 残土 | 19.130−4.050 | 15.08 | 39.0 | m3 |
| | | | | |
| プレキャスト側溝 | 100/0.610 | 163.93 | 424.3 | 個 |
| | | | | |
| コンクリート | 0.450×0.100×100 | 4.50 | 11.6 | m3 |
| | | | | |
| 型枠 | 0.100×2×100 | 20.00 | 51.8 | m2 |
| | | | | |
| モルタル | 0.450×0.010×100 | 0.45 | 1.2 | m3 |
| t=100,RC−40 | | | | |
| 基礎砕石 | 0.450×100 | 45.00 | 116.5 | m2 |

# 単位数量計算書

L型桝　　100 個所 当り

略　図

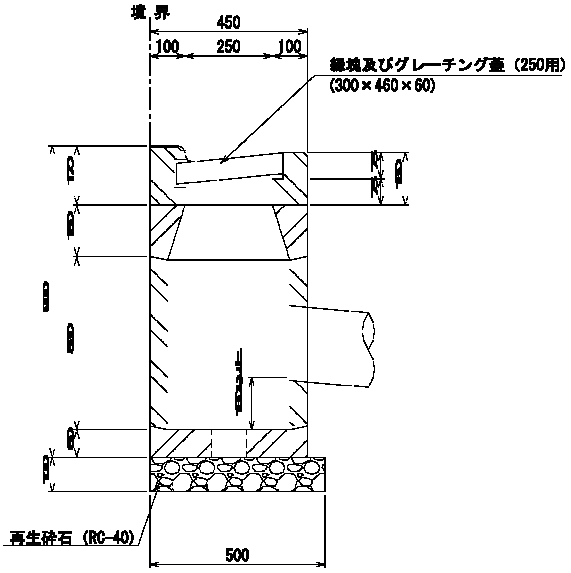


| | | | | | |
|---|---|---|---|---|---|
| 床堀幅 | 0.450+0.300 | | = | 0.750 | m |
| 床堀長 | 0.600+0.300 | | = | 0.900 | m |
| 床堀高 | 0.900+0.100-0.04 | | = | 0.960 | m |
| 埋戻高 | 1.000-0.160 | | = | 0.840 | m |
| 余掘り | | 0.30 | = | 0.300 | m |

| 工　種 | 算　式 | 当り数量 100 個所 | 全数量 14 個所 | 単位 |
|---|---|---|---|---|
| | | | | |
| 床堀 | 0.750×0.960×0.900×100 | 64.80 | 9.1 | m3 |
| | | | | |
| 埋戻し | 64.800-25.920 | 38.88 | 5.4 | m3 |
| | | | | |
| 残土 | 0.450×0.600×0.960×100 | 25.92 | 3.6 | m3 |
| （側塊・底塊） | | | | |
| プレキャスト集水桝 | | 100 | 14 | 個 |
| | | | | |
| コンクリート縁塊 | | 100 | 14 | 個 |
| | | | | |
| グレーチング蓋 | 細目 | 100 | 14 | 個 |
| | | | | |
| 基礎砕石 | 0.500×0.600×0.100×100 | 3.00 | 0.4 | m3 |

# 単位数量計算書

集水桝　　□400×600　　100 箇所 当り

略　図

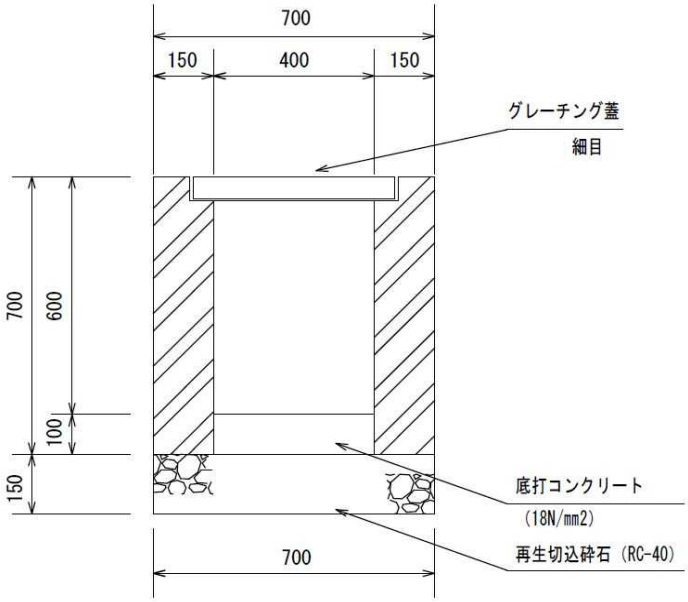


| 工　種 | 算　式 | 当り数量 | 全数量 | 単位 |
|---|---|---|---|---|
| | | 100 箇所 | 1 箇所 | |
| | | | | |
| グレーチング蓋 | 細目 | 100.00 | 1 | 個 |
| | | | | |
| ブレキャスト桝 | | 100.00 | 1 | 個 |
| σck=18N/mm2 | | | | |
| 底打ちコンクリート | 0.400×0.400×0.100×100 | 1.60 | 0.02 | m3 |
| t=150,RC-40 | | | | |
| 基礎砕石 | 0.700×0.700×100 | 49.00 | 0.5 | m2 |
| | | | | |
| | | | | |
| | | | | |
| | | | | |
| | | | | |
| | | | | |
| | | | | |
| | | | | |
| | | | | |

# 単位数量計算書

導水管(1)　　φ200　　100　m 当り

略　図

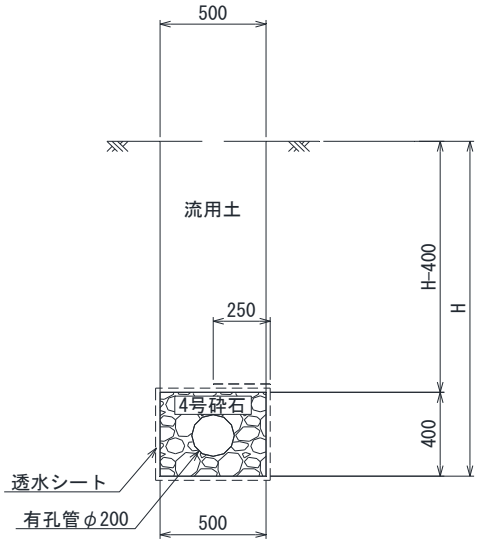


| | | | |
|---|---|---|---|
| 舗装厚 | | = | 0.160 m |
| 床堀幅 | | = | 0.500 m |
| 床堀高 | | = | 1.200 m |
| 管渠直径 | | = | 0.200 m |
| トレンチ高 | | = | 0.400 m |
| トレンチ幅 | | = | 0.500 m |
| 発生土埋戻し幅 | | = | 0.500 m |
| 発生土埋戻し高 | 1.200 - 0.400 - 0.160 | = | 0.640 m |

| 工　種 | 算　式 | 当り数量 100 m | 全数量 98.5 m | 単位 |
|---|---|---|---|---|
| | | | | |
| 床堀 | 0.500×1.200×100 | 60.00 | 59.1 | m3 |
| | | | | |
| 埋戻し(発生土) | 0.500×0.640×100 | 32.00 | 31.5 | m3 |
| | | | | |
| 残土 | 60.00-32.00 | 28.00 | 27.6 | m3 |
| 有孔管 | | | | |
| Vuφ200 | 100/4.000 | 25.00 | 24.6 | 本 |
| | | | | |
| 4号砕石 | (0.500×0.400-0.200^2/4*3.14)×100 | 16.86 | 16.6 | m3 |
| | | | | |
| 透水シート | (0.500×2+0.400×2 + 0.250)×100 | 205.00 | 201.9 | m2 |

# 単位数量計算書

導水管(2)　　φ150　　100　m 当り

略　図

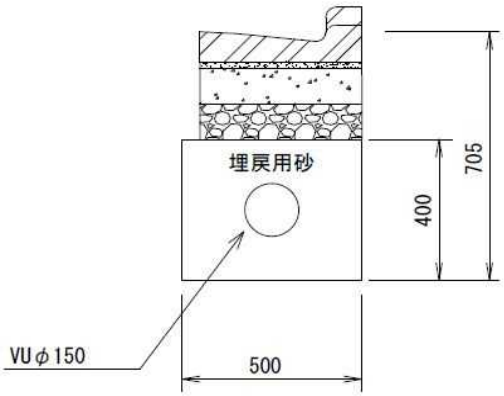


| | | | |
|---|---|---|---|
| 床堀幅 | | = | 0.500 m |
| 床堀高 | | = | 0.400 m |
| 管渠直径 | | = | 0.150 m |
| トレンチ高 | | = | 0.400 m |
| トレンチ幅 | | = | 0.500 m |
| 発生土埋戻し幅 | | = | 0.000 m |
| 発生土埋戻し高 | 0.400 - 0.400 - 0.000 | = | 0.000 m |

| 工　種 | 算　式 | 当り数量 | 全数量 | 単位 |
|---|---|---|---|---|
| | | *100* m | *150.6* m | |
| 床堀 | 0.500×0.400×100 | 20.00 | 30.1 | m3 |
| 埋戻し(発生土) | 0.000×0.000×100 | 0.00 | 0.0 | m3 |
| 残土 | 20.00-0.00 | 20.00 | 30.1 | m3 |
| Vuφ150 | 100/4.000 | 25.00 | 37.7 | 本 |
| 埋戻し(再生砂) | (0.500×0.400-0.150^2/4*3.14)×100 | 18.23 | 27.5 | m3 |

# 単位数量計算書

取付管　　100 箇所 当り

略　図

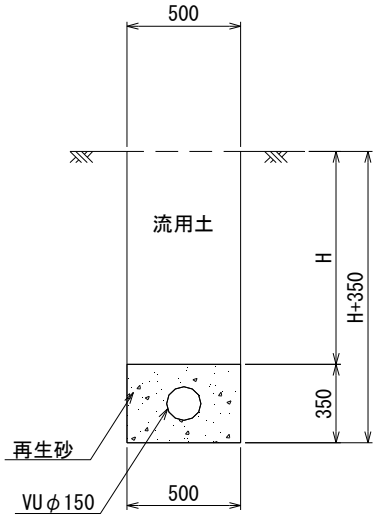


| | | | | |
|---|---|---|---|---|
| 舗装厚 | | = | 0.160 | m |
| 管径 | | = | 0.150 | m |
| 砂基礎幅 | | = | 0.500 | m |
| 砂基礎高 | | = | 0.350 | m |
| 平均延長 | | = | 3.000 | m |
| 掘削深 | (1.20+0.50)/2 | = | 0.850 | m |
| 流用土高 | 0.850 - 0.350 - 0.160 | = | 0.340 | m |

| 工　種 | 算　式 | 当り数量 | 全数量 | 単位 |
|---|---|---|---|---|
| | | *100* 箇所 | *5* 箇所 | |
| 床堀 | 0.500×0.850×3.000×100 | 127.50 | 6.4 | m3 |
| 埋戻し(流用土) | 0.500×0.340×3.000×100 | 51.00 | 2.6 | m3 |
| 埋戻し(再生砂) | (0.500×0.350-0.150^2/4×3.14)×3.000×100 | 47.20 | 2.4 | m3 |
| 埋戻し(合計) | 51.00 + 47.20 | 98.20 | 4.9 | m3 |
| 残土 | 127.50-51.00 | 76.50 | 3.8 | m3 |
| VUφ150 | 100.000 | 100 | 5.0 | 箇所 |

# 作業日数・交通誘導警備員調書(参考資料)

| ﾚﾍﾞﾙ1<br>工事区分 | ﾚﾍﾞﾙ2<br>工 種 | ﾚﾍﾞﾙ3<br>種 別 | ﾚﾍﾞﾙ4 / 5<br>細別 / 規格 | 設計数量 | 日当り施工量 | 作業日数 |
|---|---|---|---|---|---|---|
| 道路改良 | 道路土工 | 残土処理工 | 排水構造物・雑工<br>発生土処分 | -- | -- | -- |
| 舗装 | 舗装工 | 舗装工 | 不陸整正 | 193.6 | | |
| | | | 再生粒調砕石,120<br>路盤(間詰) | 188.6 | | |
| | | | 再生切込砕石,100<br>路盤(歩道部) | 5.9 | -- | -- |
| | | | 再生砂,100<br>フィルター層(歩道部) | 5.9 | -- | -- |
| | | | 再生密粒,40<br>表層 | 382.2 | | |
| | | | 透水性As,40<br>表層(歩道部) | 5.9 | -- | -- |
| | 排水構造物工 | 作業土工 | 床掘り | 154.2 | | |
| | | | 埋戻し | 50.0 | | |
| | | 側溝工 | L型側溝 | 258.8 | | |
| | | 集水桝工 | L型桝 | 14 | | |
| | | | 内寸400×400<br>集水桝 | 1 | | |
| | | | 内寸400×400<br>集水桝(再設) | 1 | | |
| | 構造物取壊工 | 構造物取壊工 | 舗装版切断 | 293.9 | | |
| | | | 舗装版取壊し | 261.0 | | |
| | | 運搬処理工 | 運搬処理(As殻) | -- | -- | -- |
| | | | 運搬処理(濁水) | -- | -- | -- |
| | 雑工 | 管渠工 | VU有孔φ200<br>導水管(1) | 98.5 | | |
| | | | VUφ150<br>導水管(2) | 150.6 | | |
| | | | VUφ150<br>取付管 | 20.4 | -- | -- |
| | | 人孔工 | 小型ﾏﾝﾎｰﾙ | 9.0 | -- | -- |
| 作業日数合計 | | | | | | 21.0 |
| 交通誘導員 | (員数)<br>21 日 × 4 人/日 ＝ 84 人 | | | | | |
| | 合計 84 人 | | | | | |